昇降横行 縦列式 ピット式４段

（地上３段・地下１段）

LZ31W

■機能・特長

各連ゲート	侵入検知センサ	低騒音型 落下防止装置	入庫時の 車長検知センサ
低騒音型モータ	インバータ制御	低騒音型車輪	タッチパネル式 操作盤
電子ロックキー	亜鉛メッキ処理	ミニバン SUV対応	傾斜パレット歩廊
区画センサ	ゲート乗越センサ		

イメージ図

■操作要領〈18番出庫例〉

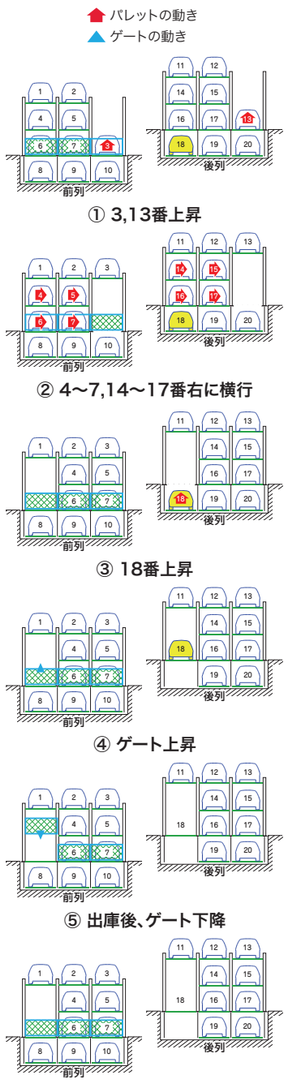

IHI

標準仕様

駆動装置	方式	地上昇降	ワイヤーロープ方式
		地上横行	ローラーチェーン方式
		地下昇降	ローラーチェーン方式
		ゲート昇降	ワイヤーロープ方式
	電動機	地上昇降	2.2kWブレーキ付ギヤードモータ
		地上横行	0.2kWブレーキ付ギヤードモータ
		地下昇降	2.2kWブレーキ付ギヤードモータ
		ゲート昇降	0.09kWブレーキ付ギヤードモータ
電源	AC200/220V 三相 50/60Hz		4.4kW（10.0kVA）
	AC100V 単相 50/60Hz		1.0kW（1.0kVA）
操作方法	タッチパネル対話方式		
ユニット	2連－12台	3連－20台	4連－28台
	5連－36台	6連－44台	

※本表にないスペックに付きましては、お問い合わせください。
※泡消火設備の場合★印の各寸法が200㎜高くなります。

寸法表

		S	M	L	Mm	MH	推奨
収容可能車諸元	全長（㎜）	4,700	5,050	5,300	5,050	5,050	5,000
	全幅（㎜）	1,700	1,850	1,950	1,850	1,850	1,900
	全高（㎜） 3F	2,100	2,100	2,100	1,550	2,100	2,000
	2F	1,550	1,550	1,550	1,550	2,100	2,000
	1F	2,100	2,100	2,100	1,900	2,100	2,000
	B1	1,550	1,550	1,550	1,550	2,100	2,000
	重量（kg）	1,700	2,000	2,300	2,000	2,000	2,000
装置寸法諸元（㎜）	ピット長さ：L	4,900	5,250	5,500	5,250	5,250	5,200
	柱ベース中心間：Lt	5,600	5,950	6,200	5,950	5,950	5,900
	柱中心間：P	2,350	2,450	2,550	2,450	2,450	2,500
	ピット幅：W	P×連数+400	P×連数+400	P×連数+400	P×連数+400	P×連数+400	P×連数+400
	前列ピット深さ：HpF	2,020	2,020	2,020	2,020	2,570	2,470
	後列ピット深さ：HpR	1,920	1,920	1,920	1,920	2,470	2,370
	最大高さ：Ht★	6,110	6,110	6,110	5,360	6,660	6,360
	地上部構造高さ：Hg★	4,410	4,410	4,410	4,210	4,960	4,760
	構造高さ：Hk★	6,430	6,430	6,430	6,230	7,530	7,230
柱荷重（kg）	A / B	1,700/3,400	1,850/3,700	2,050/4,100	1,850/3,700	1,850/3,700	1,850/3,700
	C / D	1,700/3,400	1,850/3,700	2,050/4,100	1,850/3,700	1,850/3,700	1,850/3,700
	E / F	1,650/1,300	1,800/1,450	1,950/1,600	1,800/1,450	1,800/1,450	1,800/1,450
	G / H	1,500/1,300	1,650/1,500	1,850/1,700	1,650/1,500	1,650/1,500	1,650/1,500
呼出/格納作動時間（秒）	3F 前後	18～142/18	18～143/18	18～156/18	18～141/18	18～159/18	18～154/18
	2F 前後	18～120/18	18～121/18	18～131/18	18～119/18	18～129/18	18～126/18
	1F 前列	18/18	18/18	18/18	18/18	18/18	18/18
	1F 後列	18～89/18	18～90/18	18～96/18	18～88/18	18～98/18	18～96/18
	B1 前後	18～124/18	18～125/18	18～135/18	18～123/18	18～141/18	18～138/18

※全長（mm）は4,700～5,300内 50mmピッチで対応可能。
※全幅（mm）は1,700～1,950内 50mmピッチで対応可能。
※全高（mm）は1,550～2,100内 50mmピッチで対応可能。
※作動時間については実際とは異なる場合があります。

参考図面

※参考図面の寸法は、装置Mの寸法になります。

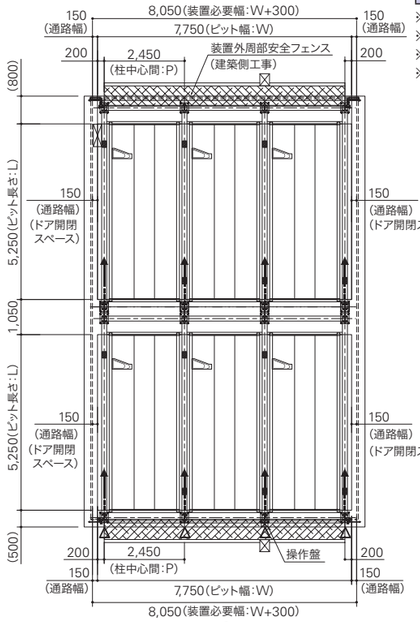

装置平面図

区画検知センサ（各通路）
△ 無人確認入力器（各柱）

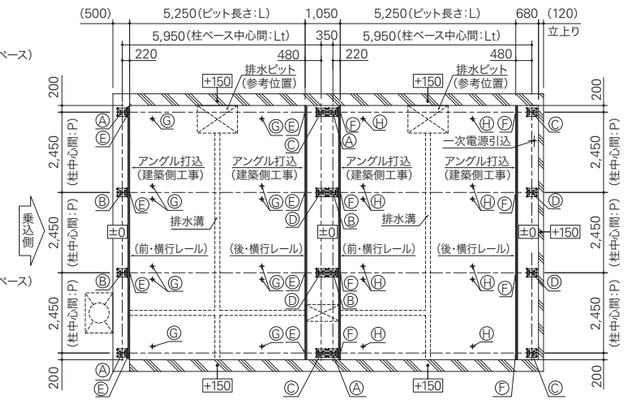

装置柱荷重図

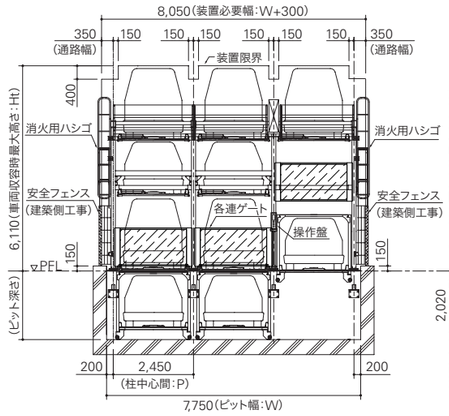

装置正面図

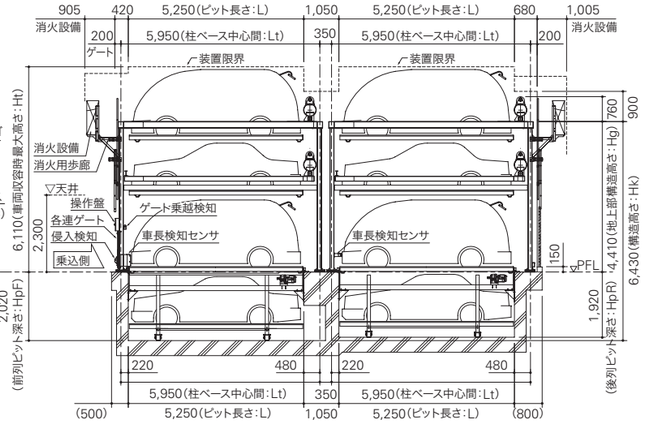

前列装置側面図　後列装置側面図