昇降横行式 地上式4段 （地上4段）

国交省認定番号 関東(11)-26

レクセルパズル40 LZ40

■機能・特長

前面ゲート	侵入検知センサー	低騒音型落下防止装置	入庫時の車長検知センサー
低騒音型モータ	インバータ制御	低騒音型車輪	タッチパネル式操作盤
電子ロックキー	亜鉛メッキ処理	ミニバンSUV対応	傾斜パレット

■操作要領〈1番出庫例〉

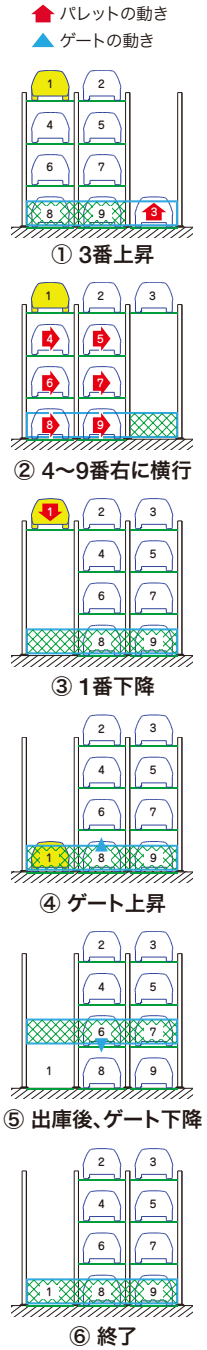

標準仕様

駆動装置	方式	地上昇降	ワイヤーロープ方式
		地上横行	ローラーチェーン方式
		ゲート昇降	ワイヤーロープ方式
	電動機	地上昇降	2.2kWブレーキ付ギヤードモータ
		地上横行	0.2kWブレーキ付ギヤードモータ
		ゲート昇降	0.2kWブレーキ付ギヤードモータ
電源	AC200/220V 三相 50/60Hz		2.2kW(5.0kVA)～4.2kW(10.5kVA)
	AC100V 単相 50/60Hz		1.0kW(1.0kVA)
操作方法	タッチパネル対話方式		
ユニット	2連－5台	3連－9台	4連－13台
	5連－17台	6連－21台	7連－25台
	8連－29台		

※本表にないスペックに付きましては、お問い合わせください。
※泡消火設備の場合★印の各寸法とも400㎜高くなります。

レクセルパズル 40 寸法表

			S	M	L	Mm	MH
収容可能車諸元	全長(㎜)		4,700	5,050	5,300	5,050	5,050
	全幅(㎜)		1,700	1,850	1,950	1,850	1,850
	全高(㎜)	4F	2,100	2,100	2,100	1,550	2,100
		3F	1,550	1,550	1,550	1,550	2,100
		2F	1,550	1,550	1,550	1,550	2,100
		1F	2,100	2,100	2,100	1,900	2,100
	重量(kg)	4F,3F,2F	1,700	2,000	2,300	2,000	2,000
		1F	1,700	2,200	2,300	2,200	2,200
装置寸法諸元	基礎外形長さ:Lk (㎜)		6,200	6,550	6,800	6,550	6,550
	柱ベース中心間:Lt (㎜)		5,600	5,950	6,200	5,950	5,950
	柱中心間:P (㎜)		2,300	2,400	2,500	2,400	2,400
	基礎外形幅:Wk(㎜)		P×連数+600	P×連数+600	P×連数+600	P×連数+600	P×連数+600
	最大高さ:Ht (㎜)★		7,760	7,760	7,760	7,010	8,860
	構造高さ:Hk(㎜)★		6,060	6,060	6,060	5,860	7,160
	前部制限高さ:Hc(㎜)★		6,450	6,450	6,450	6,250	7,550
柱荷重	A／B(kg)		2,500／5,000	2,750／5,500	3,050／6,050	2,750／5,500	2,750／5,500
	C／D(kg/m)		700／510	760／550	790／570	760／550	760／550
作動時間	4F【呼出／格納】(秒)		18～186/18	18～187/18	18～198/18	18～183/18	18～217/18
	3F【呼出／格納】(秒)		18～164/18	18～165/18	18～175/18	18～161/18	18～188/18
	2F【呼出／格納】(秒)		18～142/18	18～143/18	18～152/18	18～139/18	18～158/18
	1F【呼出／格納】(秒)		18/18	18/18	18/18	18/18	18/18

レクセルパズル 40 参考図面

※参考図面の寸法は、装置Mの寸法になります。

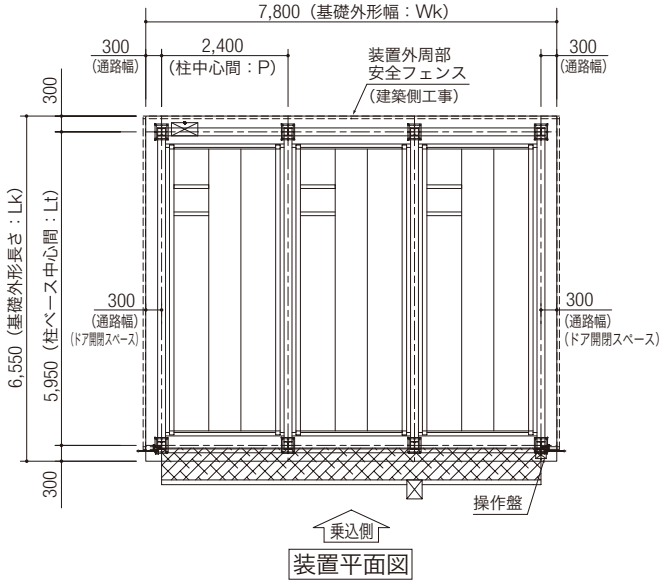

装置平面図

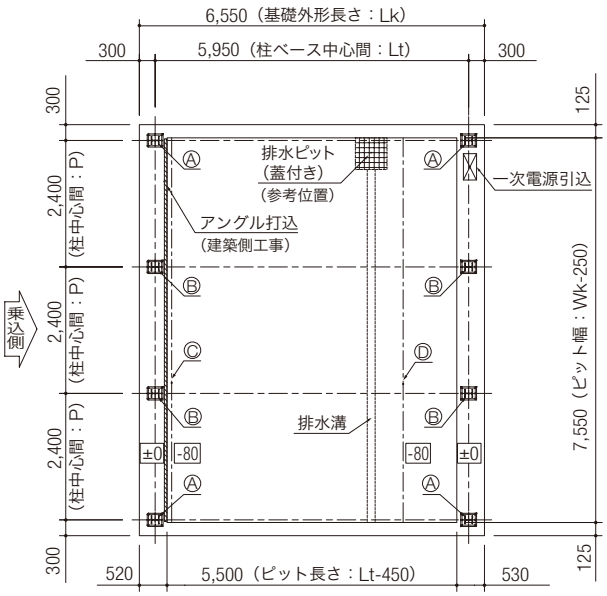

装置柱荷重図

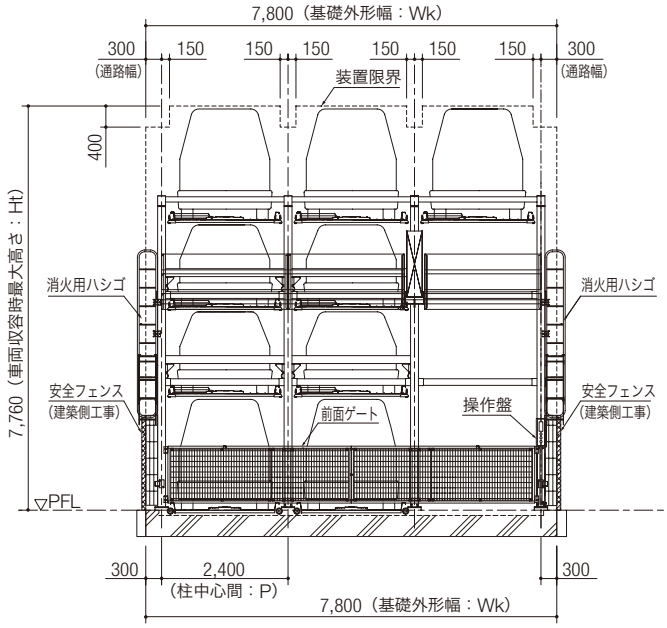

装置正面図

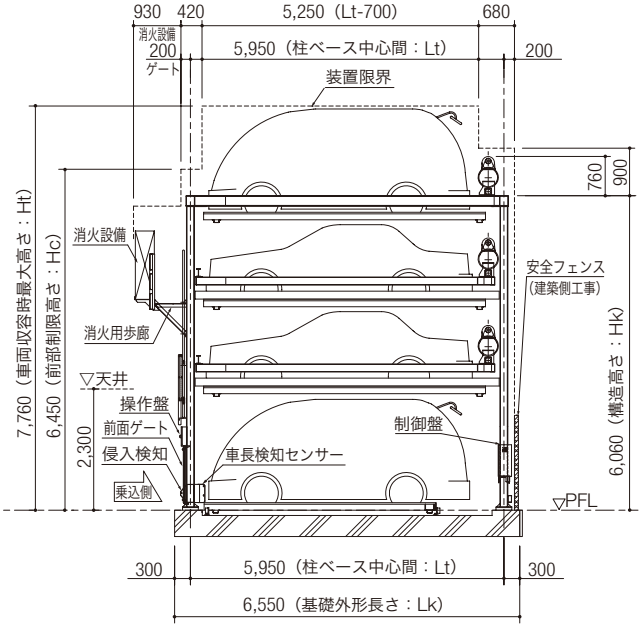

装置側面図