昇降横行式
地上式3段
(地上３段)

LZ30

■機能・特長

各連ゲート	侵入検知センサ	低騒音型 落下防止装置	入庫時の 車長検知センサ
低騒音型モータ	インバータ制御	低騒音型車輪	タッチパネル式 操作盤
電子ロックキー	亜鉛メッキ処理	ミニバン SUV対応	傾斜パレット
区画センサ	ゲート乗越センサ		

イメージ図

■操作要領〈1番出庫例〉

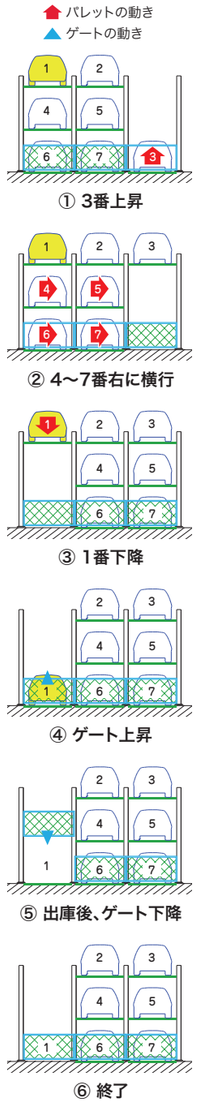

IHI

標準仕様

駆動装置	方式	地上昇降	ワイヤーロープ方式		
		地上横行	ローラーチェーン方式		
		ゲート昇降	ワイヤーロープ方式		
	電動機	地上昇降	2.2kWブレーキ付ギヤードモータ		
		地上横行	0.2kWブレーキ付ギヤードモータ		
		ゲート昇降	0.09kWブレーキ付ギヤードモータ		
電源	AC200/220V 三相 50/60Hz		2.2kW(5.0kVA)		
			2.4kW(6.0kVA)		
			2.8kW(7.0kVA)		
	AC100V 単相 50/60Hz		1.0kW(1.0kVA)		
操作方法	タッチパネル対話方式				
ユニット	2連－ 4台		3連－ 7台	4連－10台	
	5連－13台		6連－16台	7連－19台	
	8連－22台				

※本表にないスペックに付きましては、お問い合わせください。
※泡消火設備の場合★印の各寸法が200㎜高くなります。

寸法表

			S	M	L	Mm	MH	推奨
収容可能車諸元	全長(㎜)		4,700	5,050	5,300	5,050	5,050	5,000
	全幅(㎜)		1,700	1,850	1,950	1,850	1,850	1,900
	全高(㎜)	3F	2,100	2,100	2,100	1,550	2,100	2,000
		2F	1,550	1,550	1,550	1,550	2,100	2,000
		1F	2,100	2,100	2,100	1,900	2,100	2,000
	重量(kg)	3F,2F	1,700	2,000	2,300	2,000	2,000	2,000
		1F	1,700	2,200	2,300	2,200	2,200	2,200
装置寸法諸元(㎜)	基礎外形長さ:Lk		6,200	6,550	6,800	6,550	6,550	6,500
	柱ベース中心間:Lt		5,600	5,950	6,200	5,950	5,950	5,900
	柱 中 心 間:P		2,300	2,400	2,500	2,400	2,400	2,450
	基礎外形幅:Wk		P×連数+600	P×連数+600	P×連数+600	P×連数+600	P×連数+600	P×連数+600
	最 大 高 さ:Ht★		6,110	6,110	6,110	5,360	6,660	6,360
	構 造 高 さ:Hk★		4,410	4,410	4,410	4,210	4,960	4,760
柱荷重	A/B(kg)		1,700/3,400	1,850/3,700	2,050/4,100	1,850/3,700	1,850/3,700	1,850/3,700
	C/D(kg/m)		700/510	760/550	790/570	760/550	760/550	760/550
呼出/格納作動時間(秒)	3F		18～142/18	18～143/18	18～156/18	18～139/18	18～159/18	18～154/18
	2F		18～120/18	18～121/18	18～131/18	18～117/18	18～129/18	18～126/18
	1F		18/18	18/18	18/18	18/18	18/18	18/18

※全長(mm)は4,700～5,300内 50mmピッチで対応可能。
※全幅(mm)は1,700～1,950内 50mmピッチで対応可能。
※全高(mm)は1,550～2,100内 50mmピッチで対応可能。
※作動時間については実際とは異なる場合があります。

参考図面

※参考図面の寸法は、装置Mの寸法になります。

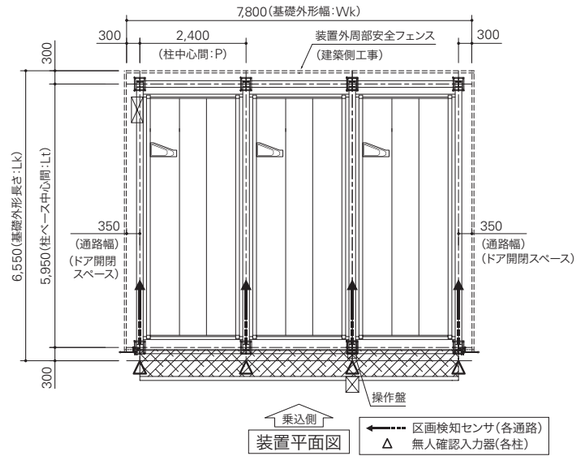

装置平面図

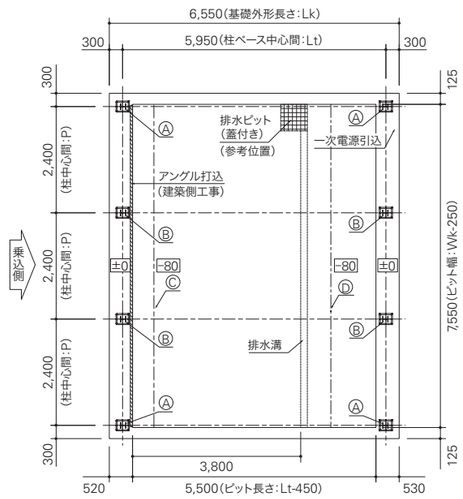

装置柱荷重図

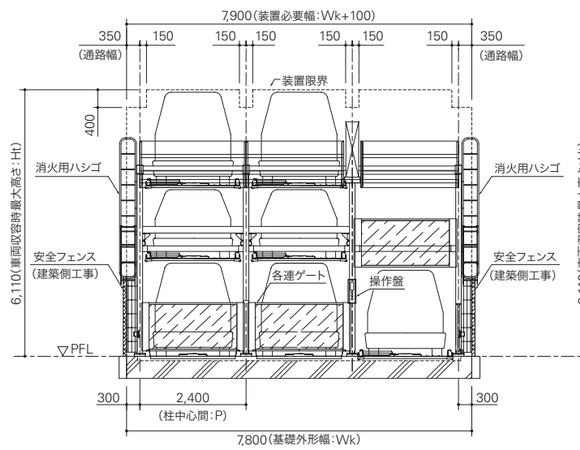

装置正面図

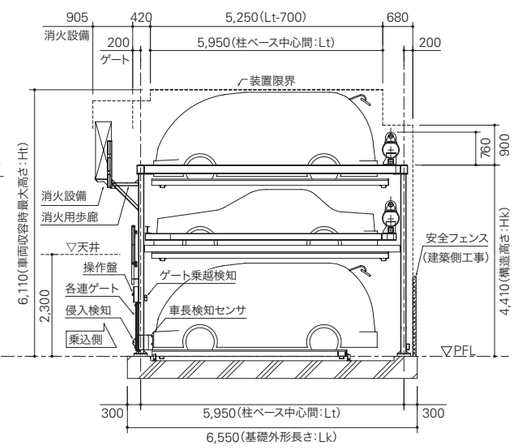

装置側面図